Le présent document est valide au moment de l'impression. Une version en ligne plus récente peut être disponible

MA 701819 Dépose et repose du tableau de bord

Dépose du tableau de bord

Dépose du tableau de bord





1. Déposer le cache de tableau de bord → *Dépose et repose du cache de tableau de bord côté conducteur→ Dépose et repose du cache de tableau de bord côté passager*

2. Déposer le cache (de dégivrage) du tableau de bord → *702019 Dépose et repose du cache (de dégivrage) du tableau de bord - Chapitre "Dépose"*

3. Déposer le haut-parleur central Bose → *914019 Dépose et repose des haut-parleurs avant (planche de bord) - Chapitre "Dépose"*

4. Déposer le commutateur combiné de la colonne de direction → *945019 Dépose et repose du commutateur combiné de la colonne de direction - Chapitre "Dépose"*

5. Déposer le combiné d'instruments → *902519 Dépose et repose du combiné d'instruments - Chapitre "Dépose"*

6. Déposer l'unité d'airbag côté passager → *695919 Dépose et repose de l'unité d'airbag côté passager - Chapitre "Dépose"*

7. Déposer le cendrier avant → *682019 Dépose et repose du cendrier avant - Chapitre "Dépose"*

8. Déposer l'unité d'affichage et de commande (PCM) → *Dépose et repose de l'unité d'affichage et de commande (PCM)*

9. Déposer la garniture du montant de pare-brise → *705719 Dépose et repose de la garniture du montant de pare-brise - Chapitre "Dépose"*

10. Déposer le support d'instruments. Pour cela, dévisser les vis de fixation **-2-** .

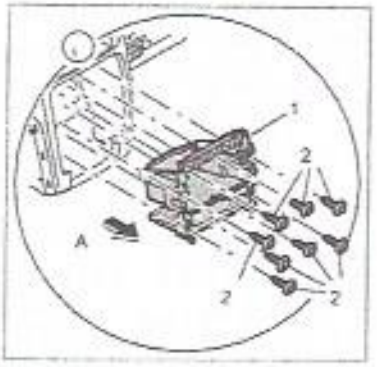

11. Tirer les connecteurs **-1-** vers l'arrière **-flèche A-** , jusqu'à ce que les connecteurs **-flèches-** soient accessibles.

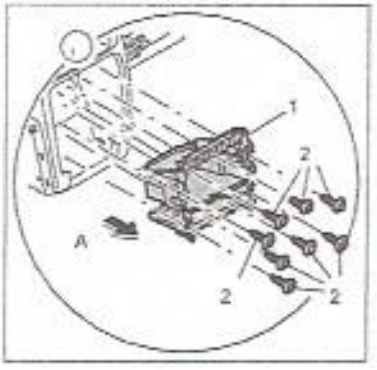

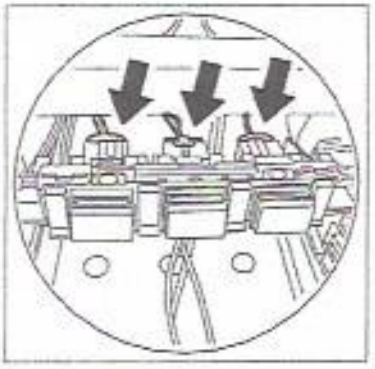

12. Déverrouiller le connecteur **-flèches-** et le débrancher.

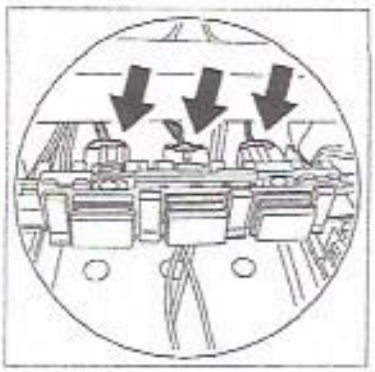

13. Déposer le renfort en tôle côté passager. Pour cela, dévisser les vis de fixation **-4-** .

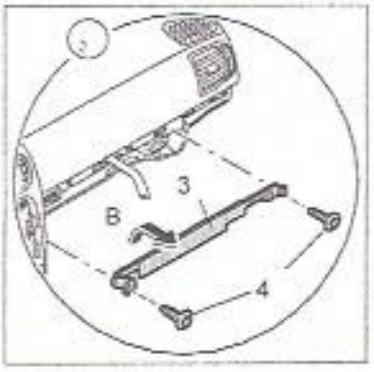

14. Soulever le renfort en tôle côté passager **-3-** et le retirer par l'arrière **-flèche B-** .

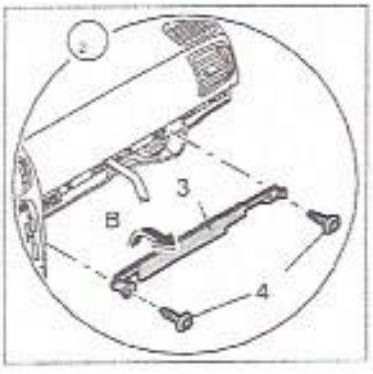

15. Déposer l'habillage central du tableau de bord. Pour cela, dévisser les vis de fixation **-6-** .

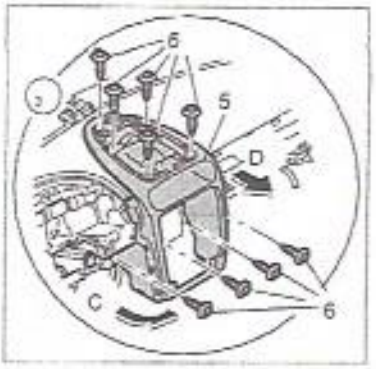

16. Faire pivoter avec précaution l'habillage central du tableau de bord **-5-** vers le haut **-flèche C-** et le retirer par l'arrière **-flèche D-** .



17. Détacher le tableau de bord côté conducteur et au centre. Pour cela, dévisser les vis de fixation **-7-** et **-7-** .



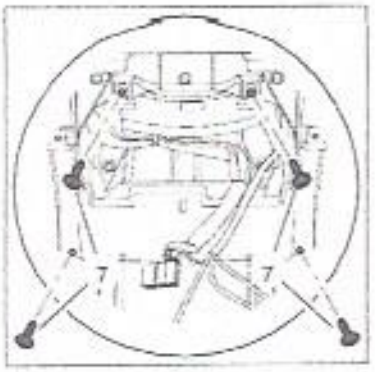

18. Détacher le tableau de bord côté passager. Pour cela, dévisser les vis de fixation -8- .



19. Tirer le tableau de bord **-9-** avec précaution vers l'arrière **-flèche E-** , jusqu'à ce que le clip au niveau du montant de pare-brise soit accessible.

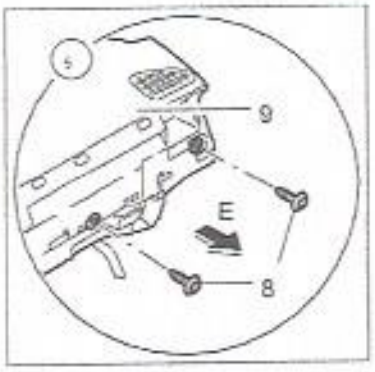

20. Déclipser le clip **-10-** au niveau du tableau de bord **-flèche F-**



21. Dégager le tableau de bord **-9-** avec précaution par l'arrière **-flèche G-** hors des agrafes **-11-** .

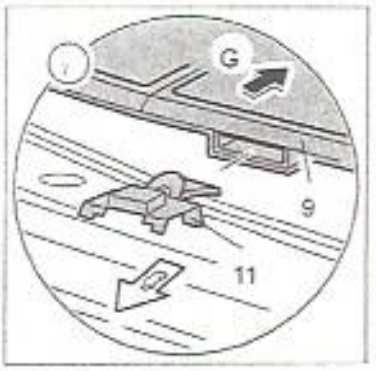

Repose du tableau de bord

Repose du tableau de bord



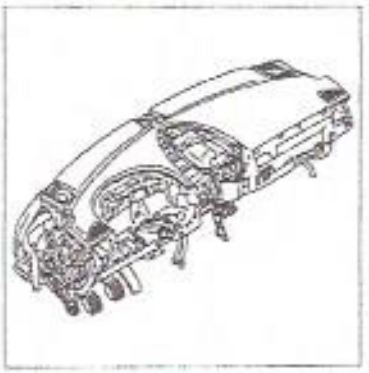

Positionner le tableau de bord.

1. Pour cela, insérer le tableau de bord **-9-** avec précaution **-flèche A-** jusqu'à ce que le clip **-10-** puisse être enclipsé **-flèche C-** .

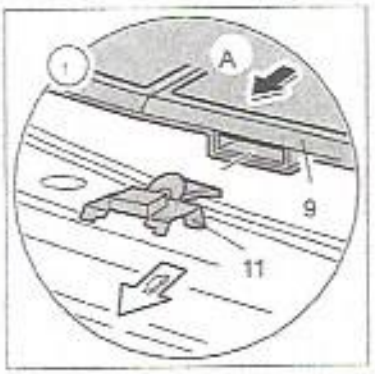



2. Introduire le tableau de bord **-9-** dans les agrafes **-11- -flèche A-** . Insérer simultanément le tableau de bord **-9-** sur le support du tableau de bord **-12- -flèche B-** .

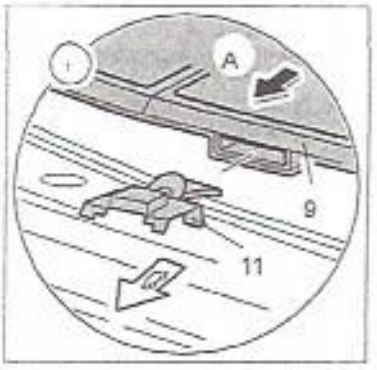

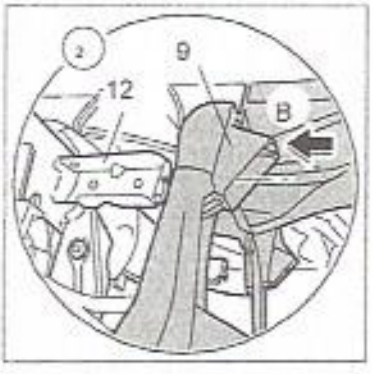

Lors de l'insertion du tableau de bord, veiller à ce qu'aucun câble ne soit coincé.

3. Visser les vis de fixation -7- et -7- du tableau de bord.

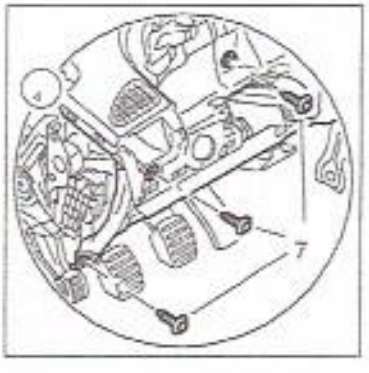

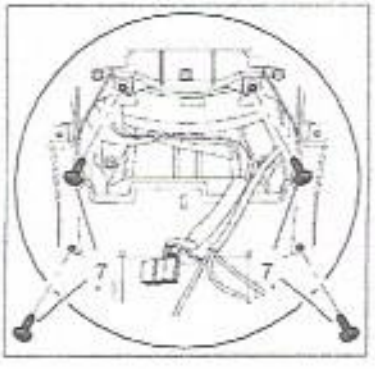

4. Visser les vis de fixation **-8-** du tableau de bord **-9-** .

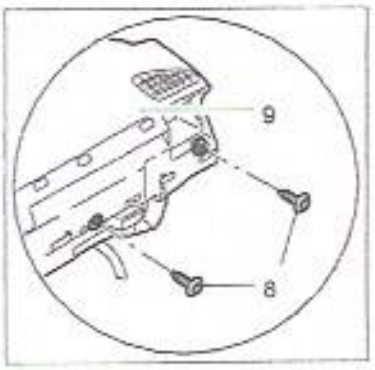

5. Ajuster le tableau de bord → *701815 Ajustement du tableau de bord*

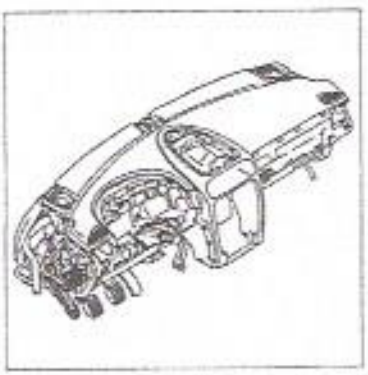

6. Insérer l'habillage central du tableau de bord **-5-** avec précaution **-flèche D-** et le faire pivoter vers le bas **-flèche E-** .



7. Visser la vis de fixation **-6-** .



8. Insérer le support d'instruments **-1- -flèche F-** .



9. Brancher le connecteur **-flèches-** jusqu'à ce que les ergots de verrouillage s'enclenchent de manière audible.

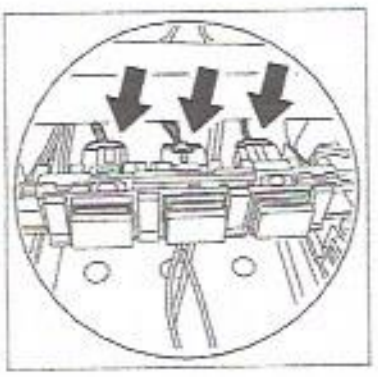

10. Insérer complètement le connecteur **-1- -flèche F-** .

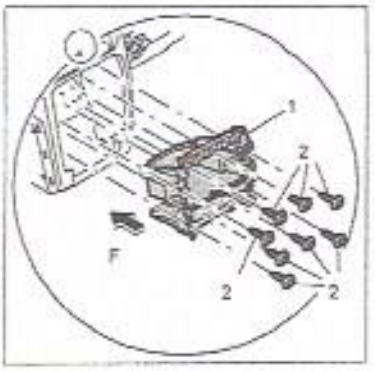

11. Visser les vis de fixation -2- .

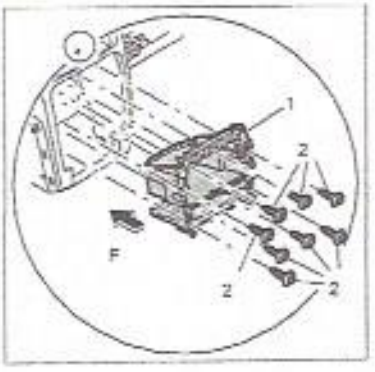

12. Uniquement pour la version USA : Introduire le renfort en tôle côté passager -3- -flèche G- .

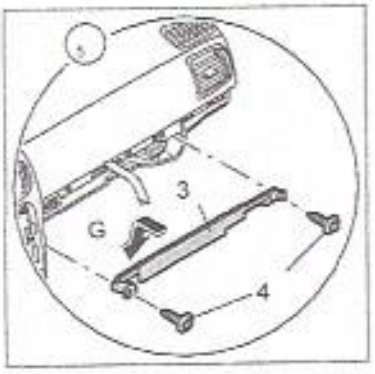

13. Uniquement pour la version USA : Visser les vis de fixation -4- .

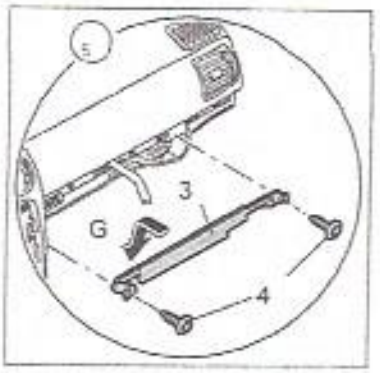

14. Reposer la garniture du montant de pare-brise → *705719 Dépose et repose de la garniture du montant de pare-brise - Chapitre "Repose".*

15. Reposer l'unité d'affichage et de commande (PCM) → *Dépose et repose de l'unité d'affichage et de commande (PCM)*

16. Reposer le cendrier avant → *682019 Dépose et repose du cendrier avant - Chapitre "Repose"*

17. Reposer l'unité d'airbag passager → *695919 Dépose et repose de l'unité d'airbag passager - Chapitre "Repose"*

18. Reposer le combiné d'instruments → *902519 Dépose et repose du combiné d'instruments - Chapitre "Repose"*

19. Reposer le commutateur combiné de la colonne de direction → *945019 Dépose et repose du commutateur combiné de la colonne de direction - Chapitre "Repose"*

20. Reposer le haut-parleur central Bose → *914019 Dépose et repose des haut-parleurs avant (planche de bord) - Chapitre "Repose"*

21. Reposer le cache (de dégivrage) du tableau de bord → *Dépose et repose de l'unité d'affichage et de commande (PCM)*

22. Reposer le cache de tableau de bord → *Dépose et repose du cache de tableau de bord côté conducteur→ Dépose et repose du cache de tableau de bord côté passager*

9PAAD1, 9PAAD7, 9PAAE1, 9PAAE7, 9PAAF1, 9PAAG1, 9PAAG7, 9PAAH1, 9PAAH7, 9PAAI1, 9PAAJ1, 9PAAK1, 9PAAL1, 9PAAL7, 9PAAM1, 9PAAN1, 9PAAP1, 9PAAR1, 9PAAR7, 9PAAS1

Année-modèle à partir de 2003
C00, C02, C05, C07, C08, C09, C10, C11, C12, C13, C14, C15, C16, C18, C19, C20, C21, C22, C23, C24, C25, C26, C27, C28, C32, C33, C34, C35, C36, C37, C38, C39, C45, C46, C98, C99